EAZ MK ST

Задвижка клиновая из нержавеющей стали с металлическим уплотнением, фланцевая, невыдвижной шпиндель DN 50...1400, PN 10, 16, 25

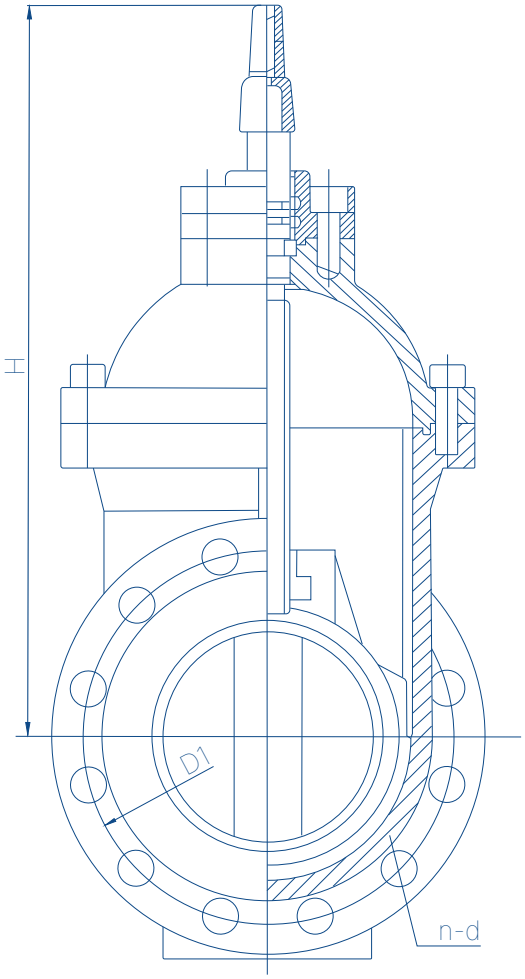

Основные характеристики

Тип присоединения к трубопроводу: фланцевое. Конструкция, размеры и общие технические требования к фланцам соответствуют ГОСТ 33259-2015 «Фланцы арматуры, соединительных частей и трубопроводов на номинальное давление до PN 25. Конструкция, размеры и общие технические требования».

Резьба шпинделя внутренняя.

Уплотнение PTFE шпинделя не требует тех.обслуживания.

Сведения о приемке
Изображения являются примерными. Производитель оставляет за собой право вносить технические усовершенствования и использовать подобные материалы или материалы более высокого качества.

Технические данные

Диаметр номинальный DN по ГОСТ 28338-89 «Соединения трубопроводов и арматура. Номинальные диаметры. Ряды»	40...1400
Давление номинальное PN по ГОСТ 26349-84 «Соединения трубопроводов и арматура. Давления номинальные (условные). Ряды»	PN 10 кгс/см^2 PN 16 кгс/см^2 PN 25 кгс/см^2
Рабочая среда	Техническая вода, канализационные стоки, морская вода
Нормальное положение затвора	Полностью открыто / Полностью закрыто
Температура рабочей среды, °C	0... +80°C
Присоединение к трубопроводу	Фланцевое
Герметичность по ГОСТ Р 9544-2015	А
Изготовлено по ТУ	ТУ 28.14.13-002-00112236-2024

Материалы

Корпус	Нержавеющая сталь SS316
Крышка	Нержавеющая сталь SS316
Клин	Нержавеющая сталь SS316. Тип уплотнение клин/корпус – металл/металл. Материал металлического уплотнения –нержавеющая сталь. Для снижения трения клин имеет бронзовые вставки на направляющих.
Винты крышки	Нерж. сталь А2. (Возможно исполнение А4).
Гайка клина	Бесцинковая бронза (устойчиво к сточным водам) по ГОСТ 5017-2006 «Бронзы оловянные, обрабатываемые давлением. Марки».
Шпиндель	Нержавеющая сталь SS316
Шпиндельная гайка	Бронза, марки CuSn10 (БрОФ6,5-04 по ГОСТ 5017-2006 «Бронзы оловянные, обрабатываемые давлением. Марки».
Уплотнение шпинделя	Уплотнение EPDM.
Защита от коррозии:	Высококачественное эпоксидное покрытие толщиной 300 мкм.

Категории размещения

Открытый воздух, камеры и колодцы с повышенной влажностью, в грунте, в закрытых помещениях (номинальные значения климатических факторов по ГОСТ 15150-69 «Машины, приборы и другие технические изделия. Исполнения для различных климатических районов. Категории, условия эксплуатации, хранения и транспортирования в части воздействия климатических факторов внешней среды» для условий УХЛ 5, при температуре окружающей среды от 0 до 40оС).
По требованию заказчика поставляется задвижка с электроприводом (гидроприводом, пневмоприводом) с максимальным показателем влагопылезащищенности IP68.
Конструкция герметична.
Задвижка может находиться в затопляемых местах без риска попадания жидкости извне внутрь.

Показатели надёжности	Средний полный срок службы, лет, не менее	50 лет
	Средний полный ресурс, циклов (часов), не менее	12000 циклов при электроуправлении 5000 циклов в ручном режиме
	Вероятность безотказной работы	зависит от условий эксплуатации и соблюдения рекомендаций производителя по режиму эксплуатации и периодичности тех.обслуживания
Назначенные показатели	Назначенный срок службы	до 50 лет
	Назначенный ресурс, циклов (часов)	до 15000 циклов при электроуправлении до 5000 циклов в ручном режиме

Результаты испытаний

DN	PN	Максимально допустимые:		Испытательное давление:	
		рабочее давление, бар	рабочая температура для нейтральной жидкости, °C	в корпусе с водой, бар	при закрытии с водой, бар
50...1400	10	10	80	15	11

Чертежи и размеры

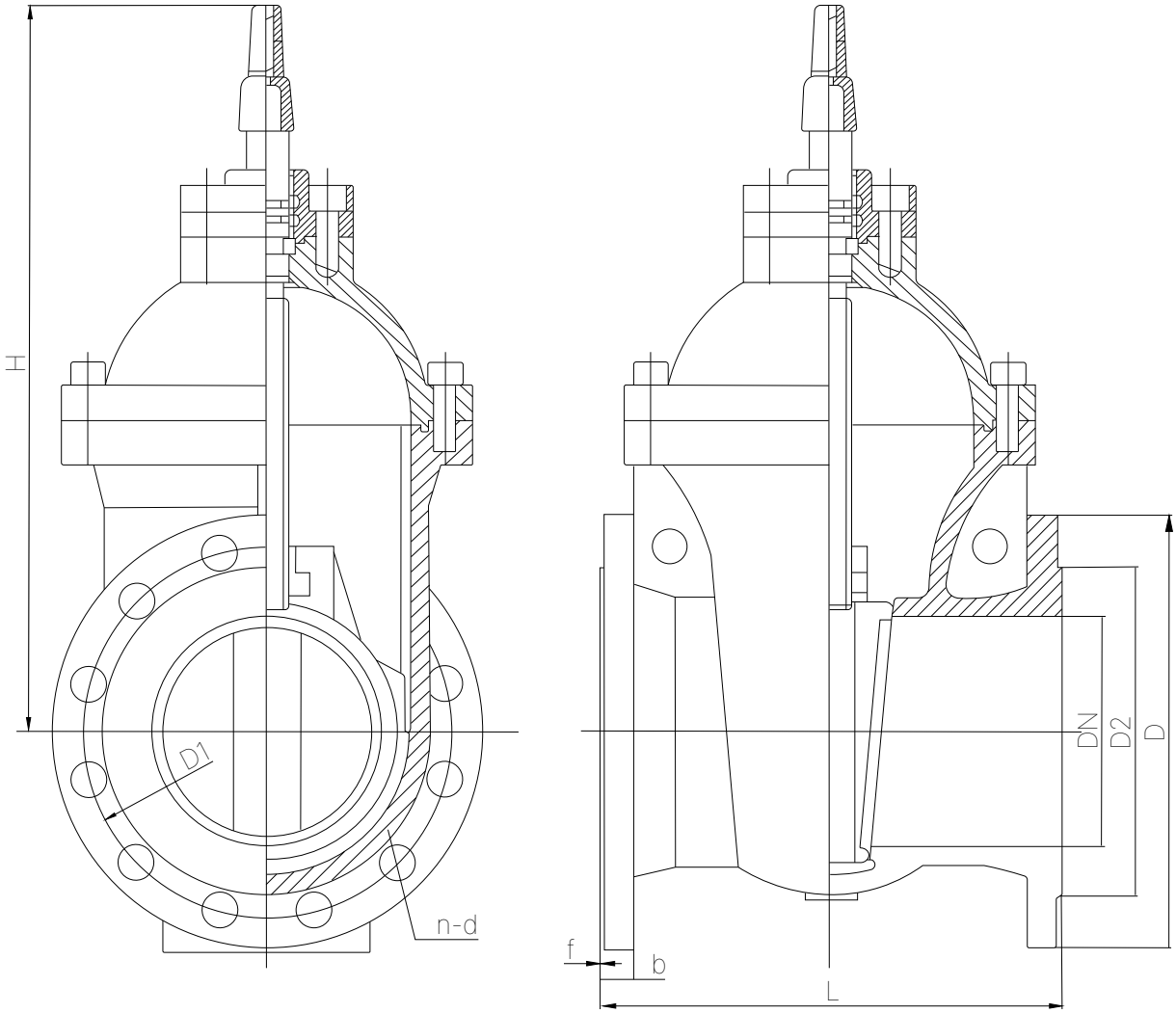

EAZ

Сведения о приемке
Изображения являются примерными. Производитель оставляет за собой право вносить технические усовершенствования и использовать подобные материалы или материалы более высокого качества.

DN	PN	L	D	D1	D2	b	f	n-d	H
300	10	356	445	400	370	24.5	4	12-ϕ23	815
250		330	395	350	319	22	3	12-ϕ23	699
200		292	340	295	266	20	3	8-ϕ23	621
150		267	285	240	211	19	3	8-ϕ23	528
100		229	220	180	156	19	3	8-ϕ19	430
80		203	200	160	132	19	3	8-ϕ19	389
65		190	185	145	118	19	3	4-ϕ19	366
50		178	165	125	99	19	3	4-ϕ19	346

DN	PN	L	D	D1	D2	b	f	n-d	H
300	16	356	460	410	370	24,5	4	12-ϕ28	815
250		330	405	355	319	22	3	12-ϕ28	699
200		292	340	295	266	20	3	12-ϕ23	621
150		267	285	240	211	19	3	8-ϕ23	528
100		229	220	180	156	19	3	8-ϕ19	430
80		203	200	160	132	19	3	8-ϕ19	389
65		190	185	145	118	19	3	4-ϕ19	366
50		178	165	125	99	19	3	4-ϕ19	346

DN	PN	L	D	D1	D2	b	f	n-d	H
300	25	502	485	430	389	27.5	4	16-ϕ31	804
250		457	425	370	330	24.5	3	12-ϕ31	730
200		419	360	310	274	22	3	12-ϕ28	633
150		403	300	250	211	20	3	8-ϕ28	549
100		305	235	190	156	19	3	8-ϕ23	445
80		283	200	160	132	19	3	8-ϕ19	420
65		241	185	145	118	19	3	8-ϕ19	375
50		216	165	125	99	19	3	4-ϕ19	350

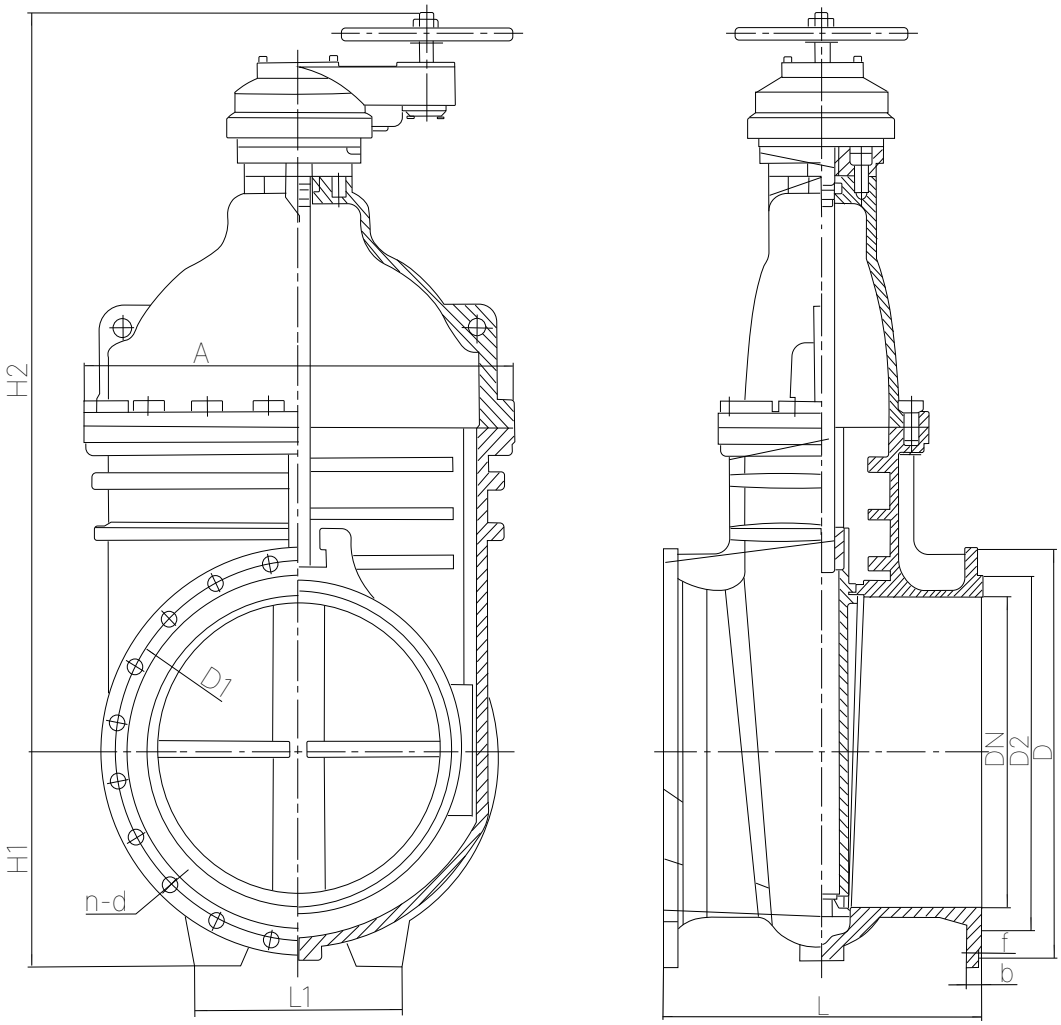

DN	PN	L	D	D1	D2	b	f	n-d	H
600	10	508	780	725	682	30	5	20-ф31	1416
500		457	670	620	582	26.5	4	20-ф28	1247
450		432	615	565	530	25.5	4	20-ф28	1180
400		406	565	515	480	24.5	4	16-ф28	1068
350		381	505	460	429	24.5	4	16-ф23	976

DN	PN	L	D	D1	D2	b	f	n-d	H
600	16	508	840	770	720	36	5	20-ф37	1416
500		457	715	650	609	31.5	4	20-ф34	1247
450		432	640	585	548	30	4	20-ф31	1180
400		406	580	525	480	28	4	16-ф31	1068
350		381	520	470	429	26.5	4	16-ф28	976

EAZ

Сведения о приемке
Изображения являются примерными. Производитель оставляет за собой право вносить технические усовершенствования и использовать подобные материалы или материалы более высокого качества.

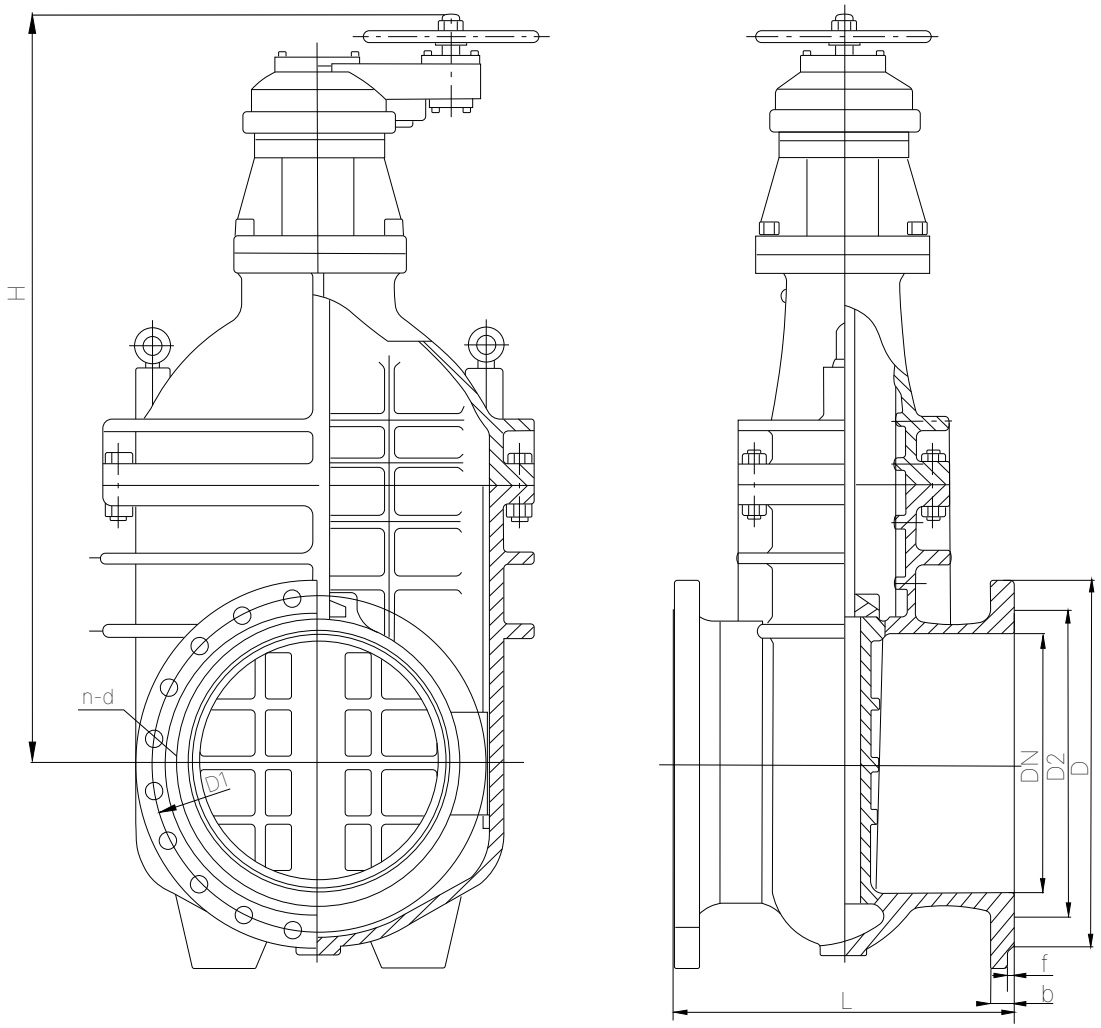

DN	PN	L	D	D1	D2	b	f	n-d	H
1400	10	960	1675	1590	1530	46	5	36-ϕ44	2972
1200		960	1455	1380	1328	45	5	32-ϕ41	2652
1000		811	1230	1160	1112	40	5	28-ϕ37	2362
900		711	1115	1050	1001	37.5	5	28-ϕ34	2132
800		660	1015	950	901	35	5	24-ϕ34	1953
700		610	895	840	794	32.5	5	24-ϕ31	1808

DN	PN	L	D	D1	D2	b	f	n-d	H
1400	16	960	1685	1590	1530	60	5	36-ϕ50	3010
1200		960	1485	1390	1328	57	5	32-ϕ50	2652
1000		811	1255	1170	1112	50	5	28-ϕ44	2362
900		711	1125	1050	1001	46.5	5	28-ϕ41	2132
800		660	1025	950	901	43	5	24-ϕ41	1953
700		610	910	840	794	39.5	5	24-ϕ37	1808

DN	PN	L	D	D1	D2	b	f	n-d	H
1400	2.5	1600	1755	1640	1560	74	5	36-ф62	3150
1200		1400	1530	1420	1350	69	5	32-ф57	2725
1000		1200	1320	1210	1140	60	5	28-ф57	2455
900		1100	1185	1090	1028	55.5	5	28-ф50	2136
800		1000	1085	990	928	51	5	24-ф50	1960
700		900	960	875	820	46.5	5	24-ф44	1797
600		800	845	770	720	42	5	20-ф41	1600
500		700	730	660	609	36.5	4	20-ф37	1327
450		650	670	600	548	34.5	4	20-ф37	1232
400		600	620	550	503	32	4	16-ф37	1151
350		550	555	490	448	30	4	16-ф34	1025

EAZ

Сведения о приемке
Изображения являются примерными. Производитель оставляет за собой право вносить технические усовершенствования и использовать подобные материалы или материалы более высокого качества.