EAZ ZT

Задвижка шиберно-ножевая для сточных вод для бесколодезной установки DN 50-2000, PN 10

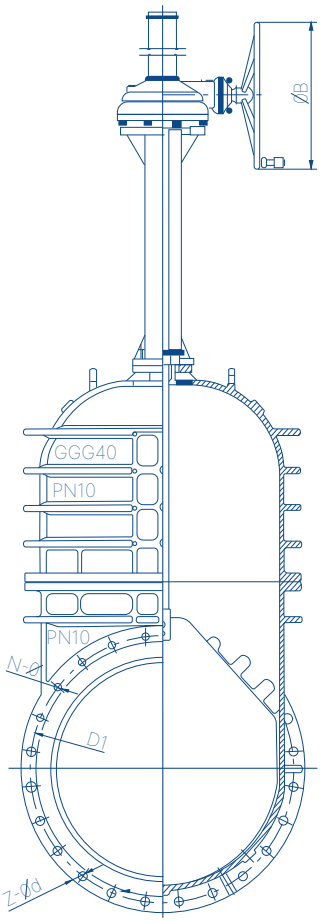

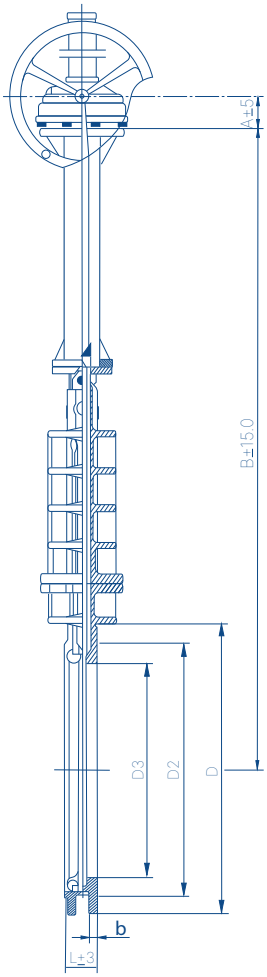

Основные характеристики

Строительная длина (DIN 3202 / K1) по ГОСТ 3706-93 «Задвижки. Строительные длины», серия 20 по EN558.

Фланцевое соединение как для PN 10 ГОСТ 33259-2015.

Фланцевая; стяжная или конечная арматура без контрфланца при полном рабочем давлении

Полный фланец, свободный проход.

Герметичность в обоих направлениях потока (только до максимально допустимого рабочего давления!).

Сведения о приемке
Изображения являются примерными. Производитель оставляет за собой право вносить технические усовершенствования и использовать подобные материалы или материалы более высокого качества.

Технические данные

Диаметр номинальный DN по ГОСТ 28338-89 «Соединения трубопроводов и арматура. Номинальные диаметры. Ряды»	50...2000
Давление номинальное PN по ГОСТ 26349-84 «Соединения трубопроводов и арматура. Давления номинальные (условные). Ряды»	PN 10 кгс/см^2
Рабочая среда	Техническая вода, канализационные стоки, морская вода.
Нормальное положение затвора	Полностью открыто / Полностью закрыто.
Температура рабочей среды, °С	0... +80°С.
Присоединение к трубопроводу	Фланцевое. Конструкция, размеры и общие технические требования к фланцам соответствуют ГОСТ 33259-2015.
Герметичность по ГОСТ Р 9544-2015	Класс А.
Изготовлено по ТУ	ТУ 28.14.13-002-00112236-2024

Материалы

Корпус	Высокопрочный чугун с шаровидным графитом (GGG-40) по ГОСТ 7293-85 «Чугун с шаровидным графитом для отливок. Марки».
Крышка	Высокопрочный чугун с шаровидным графитом (GGG-40) по ГОСТ 7293-85 «Чугун с шаровидным графитом для отливок. Марки».
Нож	Нержавеющая сталь марки 08Х18Н10.
Винты крышки	Нерж. сталь А2. (Возможно исполнение А4), углеродистая сталь с термодиффузионным цинковым покрытием.
Уплотнение шпинделя	О-образные кольца (сальники) из эластомера NBR .
Шпиндель	Нержавеющая сталь 20Х17Н2 по ГОСТ 5949-75. Гайка шпинделя: латунь-ГОСТ 5915-70
Уплотнение	NBR.
Сальниковый узел	Углеродистая сталь ГОСТ 1050-2013.
Подшипник	GCr15.
Штурвал	Высокопрочный чугун с шаровидным графитом (GGG-40) по ГОСТ 7293-85 «Чугун с шаровидным графитом для отливок. Марки».
Защита от коррозии:	Высококачественное эпоксидное покрытие толщина слоя 300 мкм, отсутствие пор, гладкая поверхность.

Категории размещения

Открытый воздух, камеры и колодцы с повышенной влажностью, в грунте, в закрытых помещениях (номинальные значения климатических факторов по ГОСТ 15150-69 «Машины, приборы и другие технические изделия. Исполнения для различных климатических районов. Категории, условия эксплуатации, хранения и транспортирования в части воздействия климатических факторов внешней среды» для условий УХЛ 5, при температуре окружающей среды от 0 до 40°С).
По требованию заказчика поставляется задвижка с электроприводом (гидроприводом, пневмоприводом) с максимальным показателем влагопылезащищенности IP68.

Показатели надёжности	Средний полный срок службы, лет, не менее	20 лет.
	Средний полный ресурс, циклов, не менее	1000 – в ручном режиме; 8000 – при электроуправлении.
	Вероятность безотказнойработы	зависит от условий эксплуатации и соблюдения рекомендаций производителя по режиму эксплуатации и тех.обслуживания. Эксплуатация только в безкавитационном режиме!
Назначенные	Назначенный срок службы	до 50 лет.

Чертежи и размеры

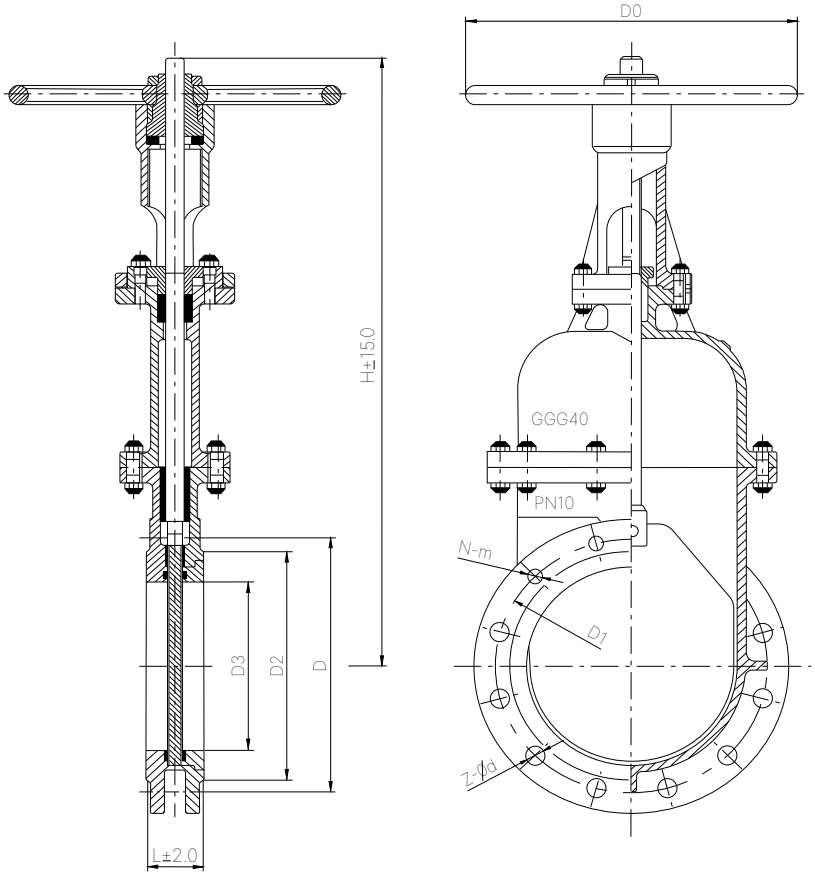

DN 50–350

DN	PN	L	D3	H	D	D1	D2	Z-фd	N-m	Do
50	10	48	50	360	165	125	102	2-ф18	2-M16	Ф200
65	10	48	65	400	185	145	122	2-ф18	2-M16	Ф200
80	10	51	80	440	200	160	138	6-ф18	2-M16	Ф200
100	10	51	96	495	220	180	158	6-ф18	2-M16	Ф250
125	10	57	122	575	250	210	188	6-ф18	2-M16	Ф250
150	10	57	145	645	285	240	212	6-ф22	2-M20	Ф250
200	10	70	190	760	340	295	268	6-ф22	2-M20	Ф320
250	10	70	240	915	400	350	320	8-ф22	4-M20	Ф320
300	10	76	290	1075	460	400	370	8-ф22	4-M20	Ф350
350	10	76	335	1190	515	460	430	10-ф22	6-M20	Ф400

Сведения о приемке
Изображения являются примерными. Производитель оставляет за собой право вносить технические усовершенствования и использовать подобные материалы или материалы более высокого качества.

DN 400–500

DN	PN	L	D3	H	D	D1	D2	Z-ϕd	N-m	A	B
400	10	89	385	1230	580	515	482	10-ϕ26	6-M24	78	305
450	10	89	430	1345	640	565	532	12-ϕ26	8-M24	78	410
500	10	114	480	1520	710	620	585	12-ϕ26	8-M24	78	410

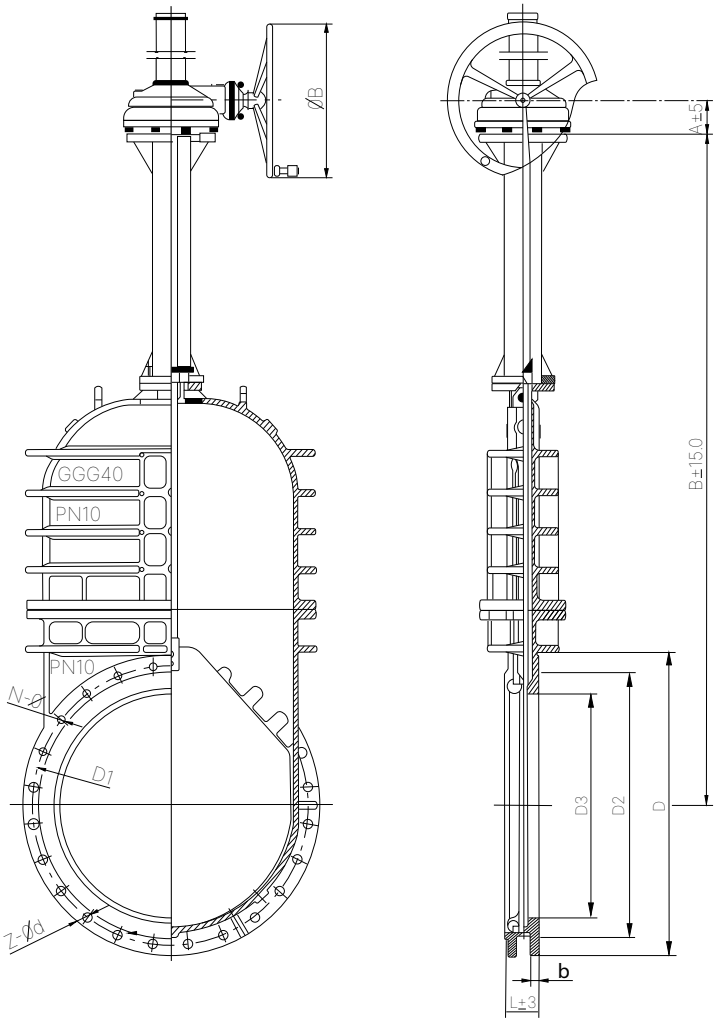

DN 600–1400

DN	PN	L	D3	H	D	D1	D2	Z-ϕd	N-m	A	B
600	10	114	575	1715	780	725	685	12-ϕ30	8-M27	84	Φ460
700	10	114	670	2045	895	840	800	14-ϕ30	10-M27	95	Φ610
800	10	114	760	2280	1115	950	905	14-ϕ33	10-M30	95	Φ610
900	10	120	860	2575	1120	1050	1050	16-ϕ33	12-M30	95	Φ610
1000	10	180	950	2910	1230	1160	1160	16-ϕ36	12-M33	135	Φ610
1200	10	200	1140	3355	1455	1380	1380	18-ϕ39	14-M36	135	Φ610
1400	10	230	1335	3915	1675	1590	1590	20-ϕ42	16-M39	154	Φ610